Technische Daten

Betriebsdruck | *Operating pressure*	max. 10kg/qcm/142 PSI
Prüfdruck | *Testing pressure*	15kg/qcm/213 PSI
Betriebstemperatur | *Operating temperature*	max. 150°C/qcm/302°F
Anschlussgewinde | *Connecting thread*	R= 3/8“

Ansaugsperre / Lecksicherung
Anti-suction-device / Safety leak cap screw

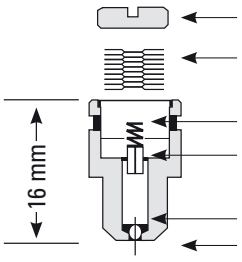

Stellschraube | *Adjustment Screw*
hygroskop. Scheiben | *Hygroscopic Discs*
Druckfeder Gehäuse (ms58 vern.) | *Spring Housing (ms58)*
Dichtzylinder | *Sealing-cylinder*
O-Ring | *O-Ring*
Außengewinde M11x1
Male Thread M11x1

Lecksicherung
Safety leak cap screw

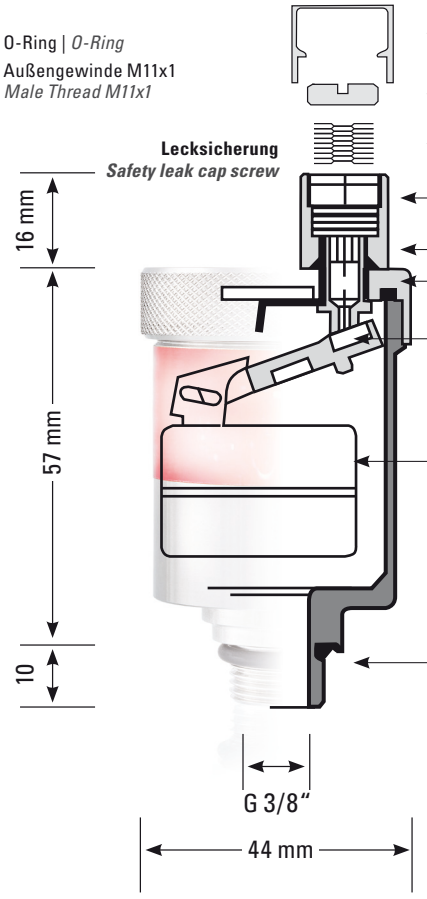

Wetterschutzkappe | *Protection-cap*
Stellschraube | *Adjustment Screw*
hygroskop. Scheiben | *Hygroscopic Discs*
Lecksicherungskappe aus Messing
safety leak cap (brass)
O-Ring NBR | *O-Ring gasket NBR*
Deckel Edelstahl | *cap in stainless steel*
Dichtgummi Viton | *valve gasket Viton*
Edelstahl-Schwimmer
gelasert aus 1.457
stainless steel float 1.457
O-Ring 15 x 2,5 aus Viton
O-Ring gasket Viton

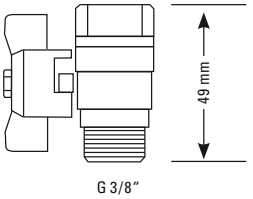

Kugelhahn-Absperrung G 3/8“ aus Edelstahl
Ball valve Shut-off G 3/8“ stainless steel

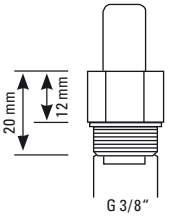

Absperrventil aus Edelstahl 1.4571
Einsatz Ryton
O-Ring Gewinde 13x2 Viton
O-Ring Einsatz 7x2 Viton

Shut-off-valve from stainless steel 1.4571
with Ryton gasket
O-Ring gasket 13x2 Viton
O-Ring inset 7x2 Viton

VOSS purgomat
30 years´ experience + operating in more than 20 countries

Voss Entlüftungs-Armaturen GmbH
Alte Schmiede 3
25 582 Kaaks - Germany

fon +49 (0) 4893 | 428 72 71
fax +49 (0) 4893 | 428 72 74
info@purgomat.de
www.purgomat.de

Auflage 1, ©2013 – Änderungen und Irrtum vorbehalten.
Product Specifications may change

PURG-O-MAT VA

Der neue Edelstahl-Entlüfter PURG-O-MAT VA ist ein vollautomatischer Entlüfter für offene und geschlossene Warm- und Kaltwasser-Systemen bis 150°C.

Komplett aus Edelstahl AISI 316Ti (CrNi 1.4571) gefertigt ist er für den industriellen Einsatz unter erschwerten Bedingungen bis 10 bar und für den Einbau in Anlagen konstruiert worden, wo ausschließlich Edelstahl-Komponenten zum Einsatz kommen dürfen. Durch die kompakte Bauweise ist der Einbau auch an schwer zugänglichen Stellen möglich.

Der neue PURG-O-MAT VA basiert auf der millionenfach seit über 30 Jahren bewährten Funktions-Mechanik des PURG-O-MAT Schnellentlüfters, von dem er seine kompakte Bauweise hat. Im Innern garantieren der Schwimmer aus Laser geschweißtem Edelstahl (CrNi 1.4571) sowie die hitzebeständigen Dichtungen einen problemlosen Betrieb bis zu Temperaturen von 150°C.

Die serienmäßig verbaute Sicherheitsventilkappe (Lecksicherung) funktioniert auf der Basis von hygroskopischen Scheibchen, die bei Flüssigkeitsaustritt aus dem Ventil dieses automatisch abdichten. Zusätzlich dichtet die Lecksicherung mittels O-Ring den Ventilnippel gegen den Deckel ab, so dass höchstmögliche Sicherheit gewährleistet ist, und es nicht zu unvorhergesehenen Überschwemmungen kommen kann. Auf Wunsch kann optional auch eine Ansaugsperre montiert werden. Durch ein kleines Rückschlag-Ventil wird verhindert, dass Luft in das System eingesaugt wird. Die Funktion der Lecksicherung bleibt auch bei Verwendung einer Ansaugsperre erhalten.

Our new Stainless-Steel automatic air-vent PURG-O-MAT VA was specially designed for Water-Systems resistance up to 150°C.

Complete made of AISI 316Ti Stainless Steel for use under extreme conditions up to 10bar or for industrial applications where stainless steel is strongly recommend. Because of the compact size the PURG-O-MAT VA is also installable at places difficult to access.

The new PURG-O-MAT VA is based on the mechanics and housing of the PURG-O-MAT float air vent which has been on the market for more than 30 years now and of which millions have been succesfully sold all over the world. The float inside is made of laser welded stainless steel (CrNi 1.4571) and together with the heat resistant gaskets guaranties functionality without problems up to 150°C.

The standard version is equipped with a „safety leak cap“ which contains hygroscopic fibre discs. These discs will swell when water/liquid seeps out of the valve. Thus the swelled fibre discs will close the valve and avoid leakage, which could occur i. e. by dirt on the valve seat.

As option an „Anti-suction-device“ is screwed into the „safety leak cap“ with an O-Ring. The Anti-suction device has a tiny little retention valve that avoids that air entering the system from outside. It is combined with the safety-leak-cap.